ВЫБОР ОБЪЕКТОВ ПАТЕНТОВАНИЯ С УЧЕТОМ УРОВНЯ ТЕХНИКИ

А.М. МАРКОВ

ПАТЕНТНЫЙ ПОВЕРЕННЫЙ, К. Т. Н.

Санкт-Петербургская коллегия патентных поверенных

ПСИХОЛОГИЯ (ФИЛОСОФИЯ) КОРПОРАТИВНОГО ПАТЕНТОВЕДА

Успешность компании

Минимизация усилий для достижения результата

Необходимые материалы

Описание, схемы, эскизы

Дополнительные сведения

- данные изобретателя об уровне техники (публикации, патенты, патенты заявителя)
- этап разработки изделия по изобретению

ФАКТОРЫ, ВЛИЯЮЩИЕ НА РЕЗУЛЬТАТ И ТРУДОЕМКОСТЬ ИССЛЕДОВАНИЙ

Полнота данных

Достоверность

Профессиональность описания

(терминология, подробность чертежей, физические и технические подробности процессов)

ПОДГОТОВКА ЗАДАНИЯ НА ПРОВЕДЕНИЕ ИССЛЕДОВАНИЙ

- Выбор объекта (объектов) исследований
- **Описание объекта исследования**
- **Формулировка технического результата** (предварительная)
- Выбор рубрик МПК (корректировка на протяжении всех исследований)
- Формирование списка ключевых слов

ЗАДАНИЕ НА ПРОВЕДЕНИЕ ИССЛЕДОВАНИЙ

Первый этап в процессе выбора объекта патентования

Согласование задания с заявителем:

- Описание предполагаемого изобретения
- Технический результат, связанный с признаками предполагаемого изобретения

Доказать новизну изобретения невозможно, ее можно только опровергнуть

Условие патентоспособности:
изобретательский уровень

Методические материалы на сайте ФИПС с рекомендациями по проведению патентных исследований патентным ведомством РФ не опубликованы (сравните с US и EP)

«Методические рекомендации по проведению патентных исследований» (одобрены Госкомизобретений СССР)

Целью патентных исследований является получение исходных данных для обеспечения высокого технического уровня и конкурентоспособности объектов техники, использования современных научно-технических достижений и исключения неоправданного дублирования исследований и разработок

Руководство по проведению Международного поиска и Международной предварительной экспертизы

Действует с 25 марта 2004
(Опубликовано на сайтах ВОИС и ФИПС)

«1.02. Руководство обращено, главным образом, к экспертам различных международных поисковых органов и органов международной предварительной экспертизы, но, можно надеяться, что **оно будет также полезно заявителям и патентоведам».**

РУКОВОДСТВО ВОИС

15.09 **От эксперта** также **требуется** одновременно с подготовкой отчета о международном поиске **составить письменное сообщение о новизне, изобретательском уровне и промышленной применимости**

15.37 **После того, как определен предмет изобретения**, как это описано в параграфах 15.17-15.19, **желательно, чтобы эксперт сначала в письменной форме как можно точнее определил предмет поиска**.

15.46 **При определении аналогичных областей, на которые следует распространить поиск, было бы полезно обратить внимание на**:

(i) области, в которых специалист в данной области техники может ожидать другого использования таких же или похожих конструкций;

(ii) области, к которым принадлежит родовая концепция заявленных признаков;

(iii) область техники, входящую в поле приложения усилий изобретателя и обоснованно имеющую отношение к особым проблемам, которыми занимался изобретатель;

(iv) область, релевантную функции или применению, присущим объекту, охватываемому формулой, т.е. область, в которой заявка с наибольшей степенью вероятности может быть применима в дополнение к основной области объекта.

Когда закончить поиск аналогов?

1. Найден аналог, показывающий – новизны нет
2. Нет надежды найти такой аналог

АНАЛИЗ РЕЗУЛЬТАТОВ ИССЛЕДОВАНИЙ

Варианты результата анализа:

- Источников, опровергающих патентоспособность, не обнаружено
- Непатентоспособно

Патентоспособности нет, а патент нужен

Возвращение к разработке, поиск нового решения, доработка объекта

Поиск с новым объектом исследования

ОТЧЕТ О РЕЗУЛЬТАТАХ ИССЛЕДОВАНИЙ

Включает:

- Задание
- Выполненный регламент поиска
- Перечень отобранных для анализа аналогов
- Анализ
- Выводы и рекомендации
- Откорректированное описание объекта

ВЫБОР ОБЪЕКТА ПАТЕНТОВАНИЯ И ФОРМЫ ЗАЩИТЫ

Зависит от:

- требований законодательства
- интересов конкретного бизнеса (стратегии патентования)
- потребности в достижении лучших позиций в преследовании нарушителей

ПРИМЕР 1

(12) INTERNATIONAL APPLICATION PUBLISHED UNDER THE PATENT COOPERATION TREATY (PCT)

(19) World Intellectual Property Organization
International Bureau

(43) International Publication Date
27 September 2001 (27.09.2001)

PCT

(10) International Publication Number
WO 01/71105 A1

(51) International Patent Classification[7]: E02D 27/52, E02B 17/02

(21) International Application Number: PCT/DK01/00189

(22) International Filing Date: 22 March 2001 (22.03.2001)

(81) Designated States *(national)*: AE, AG, AL, AM, AT, (utility model), AU, AZ, BA, BB, BG, BR, BY, BZ, C CH, CN, CO, CR, CU, CZ, CZ (utility model), DE, I (utility model), DK, DK (utility model), DM, DZ, EE, (utility model), ES, FI, FI (utility model), GB, GD, GE, G GM, HR, HU, ID, IL, IN, IS, JP, KE, KG, KP, KR, KZ, L LK. LR, LS, LT, LU, LV, MA, MD, MG, MK, MN, M

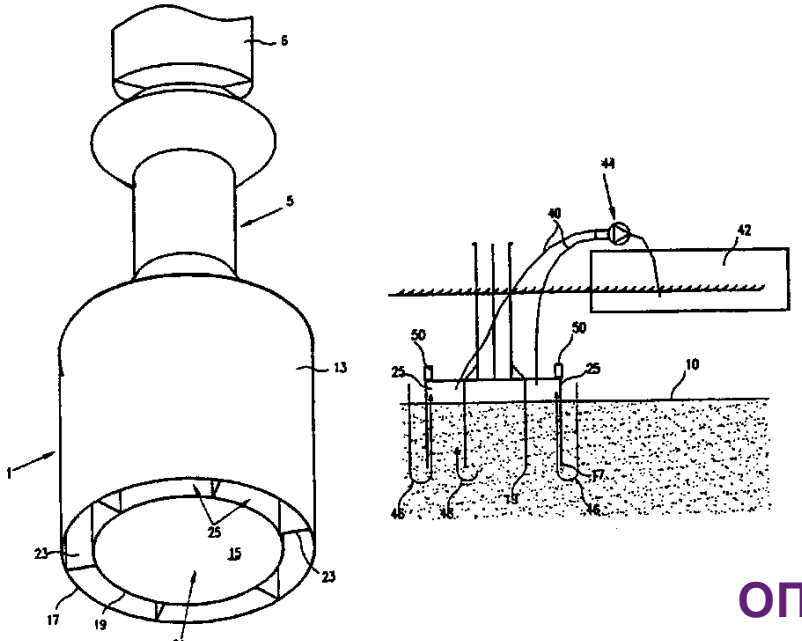

INTERNATIONAL SEARCH REPORT

International PCT/DK

A. CLASSIFICATION OF SUBJECT MATTER

IPC7: E02D 27/52, E02B 17/02
According to International Patent Classification (IPC) or to both national classification and IPC

B. FIELDS SEARCHED

Minimum documentation searched (classification system followed by classification symbols)

IPC7: E02D, E02B

Documentation searched other than minimum documentation to the extent that such documents are incl

SE,DK,FI,NO classes as above

Electronic data base consulted during the international search (name of data base and, where practicable,

EPO INTERNAL, WPI DATA, PAJ

C. DOCUMENTS CONSIDERED TO BE RELEVANT

Category*	Citation of document, with indication, where appropriate, of the relevant passage
X	GB 2277547 A (KVAERNER EARL AND WRIGHT), 2 November 1994 (02.11.94), page 2, line 17 - page 4, line 5
Y	--
Y	EP 0046418 A1 (COYNE ET BELLIER), 24 February 1982 (24.02.82), page 12, line 31 - page 15, line 10, abstract, figures

ОПОРНАЯ СТРУКТУРА МОРСКОГО КОМПЛЕКСА, ОПОРА И СПОСОБ МОНТАЖА ОПОРНОЙ СТРУКТУРЫ

ПРИМЕР 2

ОБЪЕКТ ПАТЕНТНОГО ПОИСКА

Способ осуществления покупок в магазинах самообслуживания, например, супермаркетах, с помощью корзины для покупок, снабженной устройствами для считывания штрих кодов с товаров в корзине, подсчета суммы товара и выдачи результата для расчета за товар, без вынимания товаров из корзины.

JPH02277412A

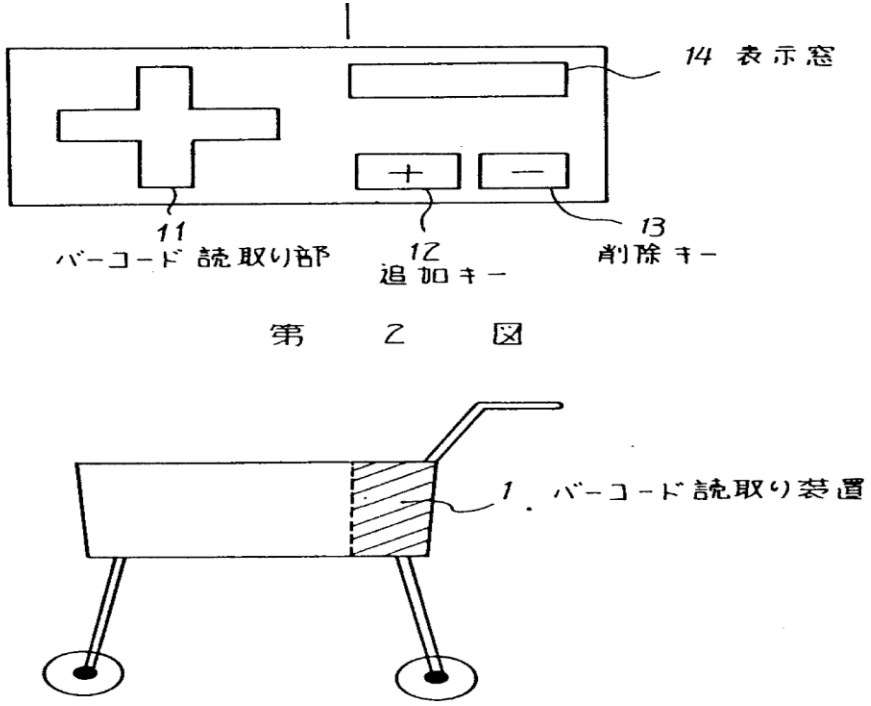

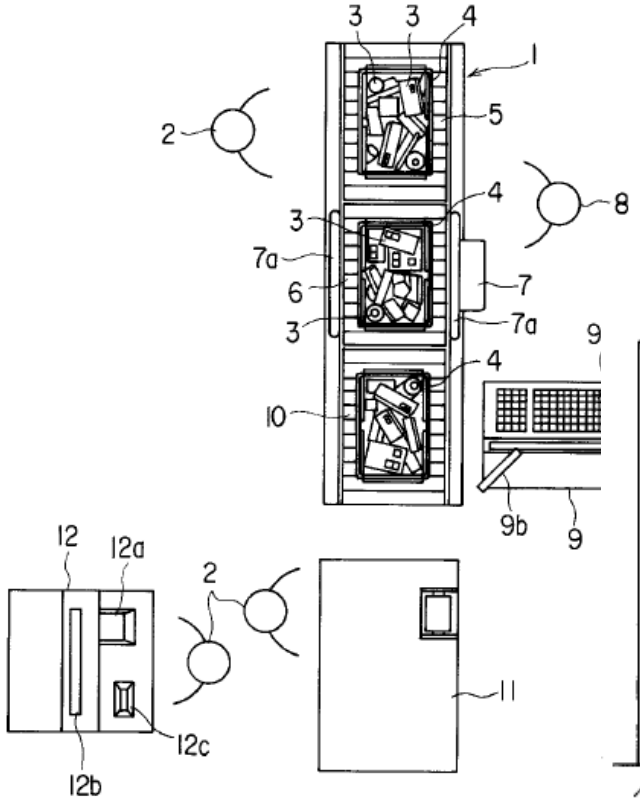

JP10049756

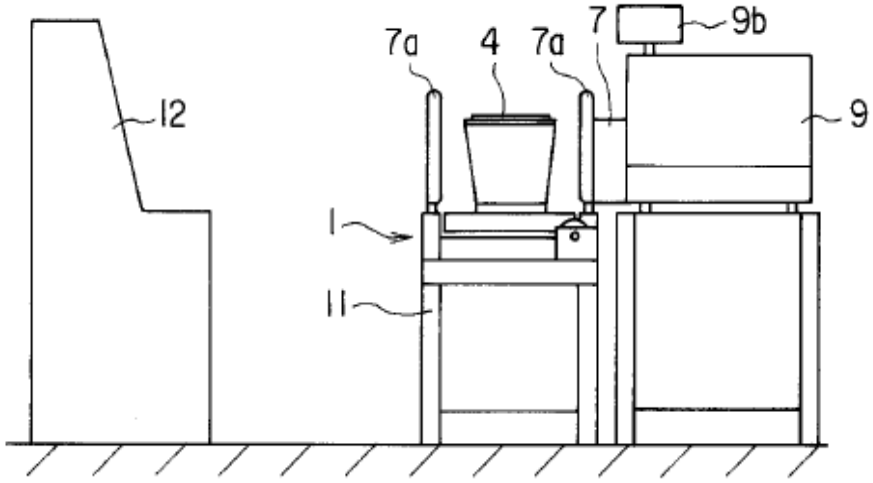

ПРИМЕР 3

Корпус судна с U-образными шпангоутами, S-образными батоксами в кормовой части корпуса и транцевой кормой, отличающийся тем, что **носовая оконечность** на участке от 2 до 0 теоретического шпангоута в зоне расчетных ватерлиний и ниже выполнена с монотонно возрастающим значением угла между касательной к ватерлинии корпуса и диаметральной плоскостью, за 2 теоретическим шпангоутом корпус на протяжении до 12 теоретического шпангоута имеет прямолинейные или близкие к прямолинейным ветви ватерлиний с расположением максимальной ширины корпуса между 12 и 20 теоретическими шпангоутами, причем **днищевая часть корпуса**, начиная с мидельшпангоута, имеет плавный подъем батоксов к плоскости ватерлинии, а в районе кормового среза по ширине днища расположено устройство отклонения потока вниз от плоскости ватерлинии.

Приоритет **10.08.1993**

Пример 4

- *Проблема как она описана*.
- Производителя ручных пил волну
  проблема отскока пилы.
- Поиск по ключевым словам:
- **«отскок» и «пила»**
- Результаты поиска
- RU2028936 "Стенд для испытаний бензиномоторных пил на "**отскок**".
- *Переформулированная проблема*
- Пилы с устройствами для гашения вибраций; уравновешивающие устройства.
- **МПК "B27B17*" и ключевое слово "вибр*"**
- Результаты поиска
- SU1818774 «ПЕРЕНОСНОЙ МОТОРНЫЙ ИНСТРУМЕНТ»
- RU2246395 «БЕЗРЕДУКТОРНАЯ МОТОРНАЯ ПИЛА»

Изобретение относится к моторным инструментам и может быть использовано преимуществвенно в лесной промышленности.

Цель изобретения – повышение эксплуатационной надежности путем снижения вибрации.

На фиг. 1 показан переносной инструмент, общий вид; на фиг. 2 – вид А на фиг. 1.

Переносной моторный инструмент содержит корпус двигателя 1, пильный аппарат, раму управления 2 с вертикальной стойкой 3, виброизоляторы в виде расположарнирные опоры 7 защищены манжетами 9. Упругий стержень 4 одновременно служит ограничителем деформации всей системы виброизоляции при повышенных (не рабочих) усилиях, прикладываемых к раме управления в чрезвычайных ситуациях (в случае зажима в пропиле пильного аппарата, удара сучком и т.п.). При этом чрезмерные усилия в горизонтальной (фиг. 1) плоскости воспринимаются стенкой стойки 3, к которой прижимается стержень 6, усилия вдоль вертикального стержня 3 – выступом или гайкой на конце стержня.

КАКИЕ КАЧЕСТВА ТРЕБУЮТСЯ ОТ ИСПОЛНИТЕЛЯ

- Объем патентных знаний и навыков
- Понимание объекта исследований
- **Терпение**
- Гибкость в методике исследований, учет особенностей объекта техники